mamas &papas®

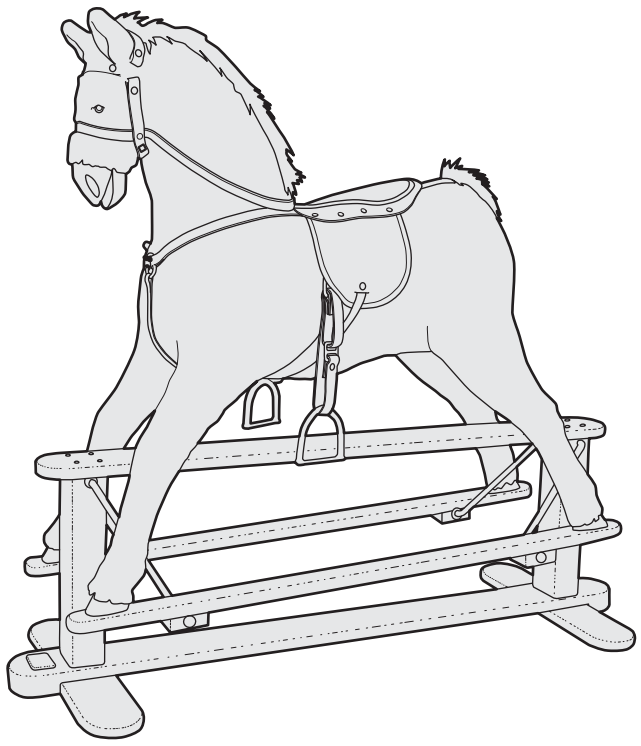

mamas &papas®

HD5 0RH, UK

www

mamasandpapas.com
mamasandpapas.ca
mamaspapas.kr

UK +44 (0)845 268 2000
USA 1-800-490-0331
CA 1-800-667-4111
AU 1300 663 034

LOT

/mamasandpapasuk
/mamasandpapasusa
/mamasandpapasmaltaregion
/mamasandpapasmagyarorszag

@mamasandpapas

/user/mamasandpapasglobal

mamasandpapasblog.com

/mamasandpapas

x1

<15m

LGRH_0267_1113_V1

© Mamas & Papas Ltd. 2013

Rocking Horse

WARNING:

- This product is not suitable for children under 3 years due to small parts which could be a choking hazard and loops/lengths of strapping which could be a strangulation hazard.
- The safety of your child is your responsibility. Never leave your child unattended.
- This product must only be assembled by an adult.
- This product should only be used under the direct supervision of an adult.
- Check regularly that all fastenings and fittings are secure.
- Only use on flat horizontal ground. Do not use on raised surfaces or steps.
- Do not place this product in close proximity of an open fire and/or other sources of strong heat, such as radiators, electric or gas fires.
- Do not use this product near stairs or steps.
- Remove all packaging before giving this product to your child.

AVERTISSEMENT/ MISE EN GARDE:

- Ce produit doit être monté et opéré par un adulte.
- Tenez toutes les vis hors de portée de jeunes enfants.
- Vérifiez régulièrement que les vis sont bien serrées.
- Nettoyage au chiffon humide.
- El diseño puede variar con respecto al de la ilustración

ADVERTENCIA:

- El montaje debe ser realizado por un adulto.
- Mantenga todos los tornillos alejados de niños pequeños.
- Compruebe regularmente que todos los herrajes estén bien sujetos.
- Limpie con un trapo húmedo.
- El diseño puede variar con respecto al de la ilustración

WARNUNG:

- Dieses Produkt muss von einem Erwachsenen zusammengebaut werden.
- Alle Schrauben von kleinen Kindern fernhalten.
- Regelmäßig überprüfen, dass alle Bestandteile fest angebracht sind.
- Zum Säubern mit einem feuchten Tuch abwischen.
- Design kann von der Abbildung abweichen

AVVERTENZA:

- Questo prodotto deve essere montato da un adulto.
- Mantenere tutte le viti lontano dalla portata dei bambini.
- Verificare a intervalli regolari che tutti i componenti siano fissati saldamente.
- Pulire con un panno umido.
- Il design può essere diverso da quello riportato nell'immagine

WAARSCHUWING:

- Dit artikel moet door een volwassene in elkaar worden gezet.
- Houd alle schroeven uit de buurt van kleine kinderen.
- Controleer regelmatig of alle onderdelen goed vastzitten.
- Schoonmaken met een vochtige doek.
- Het design kan van de afbeelding afwijken

Thank you for ordering from Mamas & Papas.
30 years ago two people decided to change their world. With the small of a new family, David & Luisa decided that the best our mum wasn't good enough and an idea was born — Mamas & Papas.
And as Mamas & Papas has grown, so has their family...

Their daughters Amanda & Olivia have gone on to have families of their own and they are now shaping the business based on their own experiences as parents. We see great product come from unique experiences and there's nothing more unique than parenthood and because of that every product of ours has a story to tell. What better testing and training ground is there other than our own homes? We test and make sure that our products are designed by parents for parents...

Gracias por elegir Mamas & Papas.
Hace 30 años dos personas decidieron cambiar su mundo. Cuando la familia fue aumentando, David y Luisa descubrieron que nuestro mejor amigo era un buen producto y nació una idea. Mamas & Papas.
Y a medida que Mamas & Papas ha crecido, también lo ha hecho su familia...

Sus hijas Amanda y Olivia tienen ahora sus propias familias y llevan el negocio basándose en su propia experiencia como madres. Ellas se basan desde sus propias experiencias como padres. Es por eso que nuestros productos tienen una historia que contar. No hay mejor campo de pruebas y de formación que la vida real. Esto es lo que hace que nuestra marca sea tan especial.
Así que se podría decir que nuestros productos han sido diseñados por padres y para padres...

Merci d'avoir choisi Mamas & Papas.
Il y a 30 ans, deux personnes ont décidé de changer leur monde. Avec l'arrivée d'une nouvelle famille, David et Luisa se sont rendu compte que ce qui se faisait de mieux ne les satisfaisait pas. Une idée est alors née : Mamas & Papas.
Depuis, Mamas & Papas s'est agrandi, tout comme leur famille...

Leurs filles, Amanda et Olivia, sont parties fonder leur propre famille. Elles se basent désormais sur leur propre expérience en tant que parents pour diriger l'entreprise. Ses expériences uniques sont à l'origine de formidables produits. Comme n'importe lequel d'entre nous, la vie de famille est le meilleur terrain de jeu pour tester les articles. C'est ce qui fait la différence de notre marque.
Vous pourrez donc dire que nos produits sont conçus par des parents pour des parents...

Vielen Dank, dass Sie sich für Mamas & Papas entschieden haben.
30 Jahre lang haben diese Leute die Welt zu einem Ort gemacht, dass unsere Mutter nicht gut genug war — worauf sie die Idee von Mamas & Papas ins Leben riefen.
Und genau wie Mamas & Papas wuchs auch ihre Familie...

Ihre Tochter Amanda & Olivia haben mittlerweile selbst Kinder und führen Familien als Eltern. Mein selbst oft, was sie ermöglichen stützen sich der Elternerfahrung als Unternehmen auf ihre eigenen Erfahrungen. Es ist ein wirklich einzigartiger, als Eltern zu werden? So hat jedes unserer Produkt eine eigene Geschichte zu erzählen.
Schließlich ist das wahre Leben das beste Test- und Erprobungsfeld. Das macht unsere Marke so besonders.
Man könnte gewissermaßen sagen: Unsere Produkte werden von Eltern für Eltern entworfen...

Grazie per aver scelto Mamas & Papas.
30 anni fa due persone hanno deciso di cambiare il proprio mondo. Con l'arrivo di una nuova famiglia, David e Luisa hanno capito che il meglio disponibile sul mercato non era sufficiente; e così che è nata l'idea di creare Mamas & Papas.
David & Luisa fece, dass Ihren das Beste, was es zu kaufen gab, nicht gut genug war — worauf sie die Idee von Mamas & Papas ins Leben riefen.
La famiglia è cresciuta ed è cresciuto anche il progetto di Mamas & Papas...

Le figlie Amanda e Olivia hanno oggi una loro famiglia e stanno gestendo la società basandosi sulla loro esperienza diretta di genitori. I grandi prodotti sono il risultato di esperienze uniche e non c'è niente di più unico e speciale dell'essere genitori. Per questo ogni nostro articolo ha una storia da raccontare. Non esiste un miglior banco di prova e di formazione della vita reale. E questo che rende così speciale il nostro marchio.
Possiamo dunque dire che i nostri prodotti sono pensati da genitori per altri genitori...

Hartelijk dank dat u voor een product van Mamas & Papas heeft gekozen.
Dertig jaar geleden besloten twee mensen dat het tijd was om hun wereld te veranderen. Deze keer en Luisa kwamen tot de conclusie dat onze zoon niet goed genoeg was.
Zo werd een nieuw idee geboren: Mamas & Papas.
En family Mamas & Papas groeide, groeide ook hun gezin...

Dochters Amanda en Olivia hebben nu hun eigen kinderen en ontwikkelen de onderneming op basis van hun persoonlijke ervaring als ouders. Dit heeft geleid tot geweldige producten, gebaseerd op unieke ervaringen – en niets is uniekers dan ouderschap. Elk van onze producten heeft een ook zijn eigen verhaal te vertellen.
Er bestaat geen beter test- en trainingsterrein dan de realiteit.
En dat is precies wat ons merk zo speciaal maakt.
Je zou dus kunnen zeggen dat onze producten door ouders voor ouders zijn ontwikkeld...

mamas & papas®

0mm 10 20 30 40 50 60 70 80 90 100

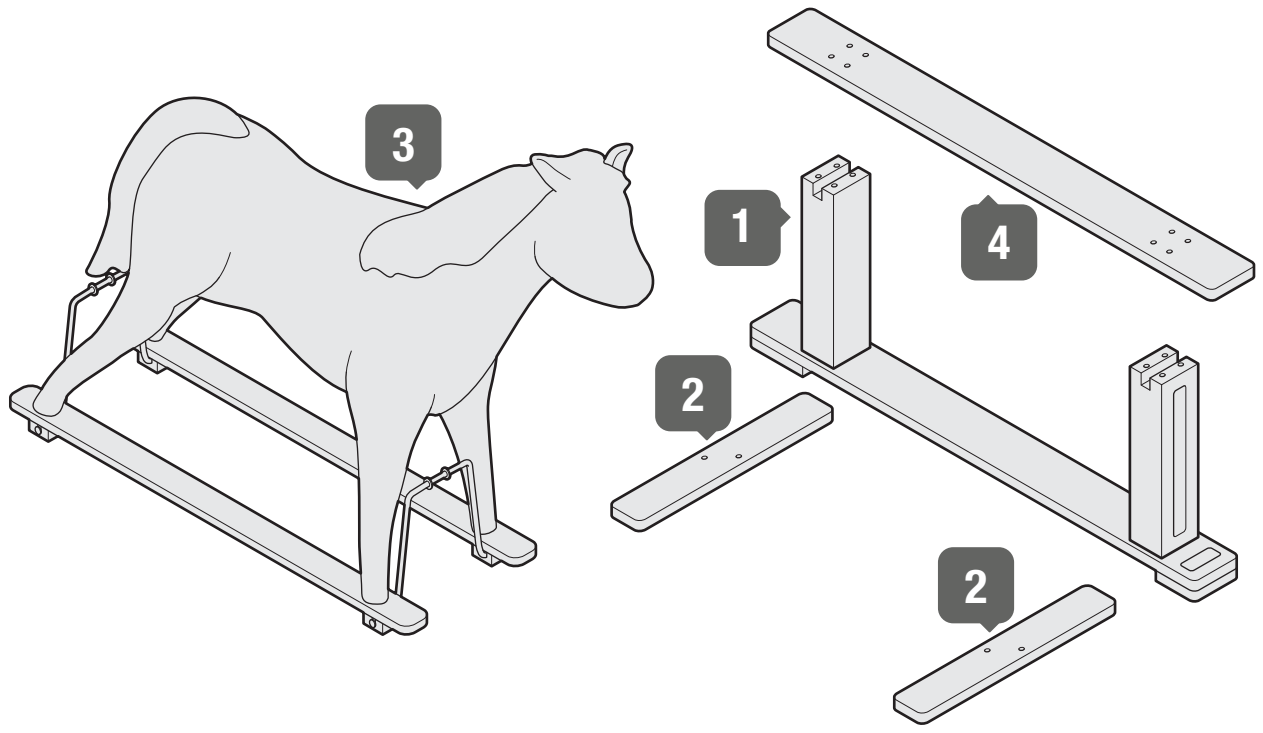

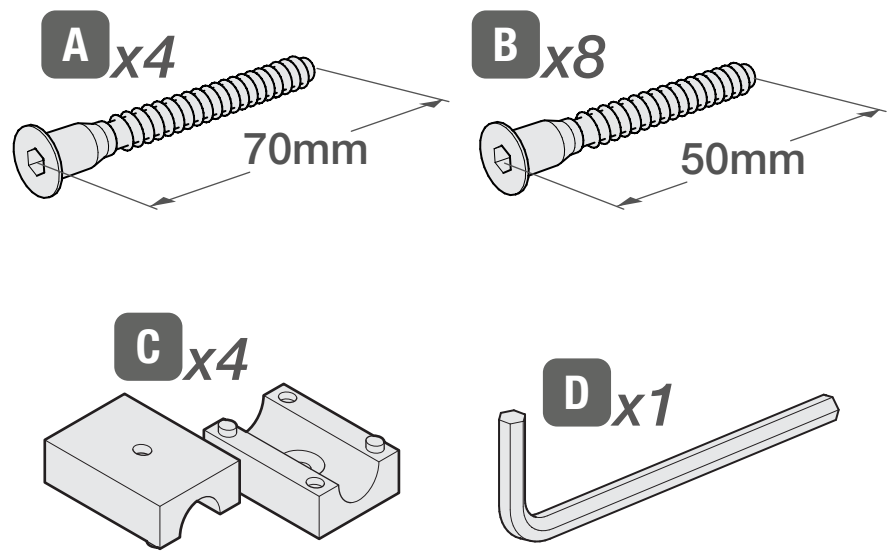

1

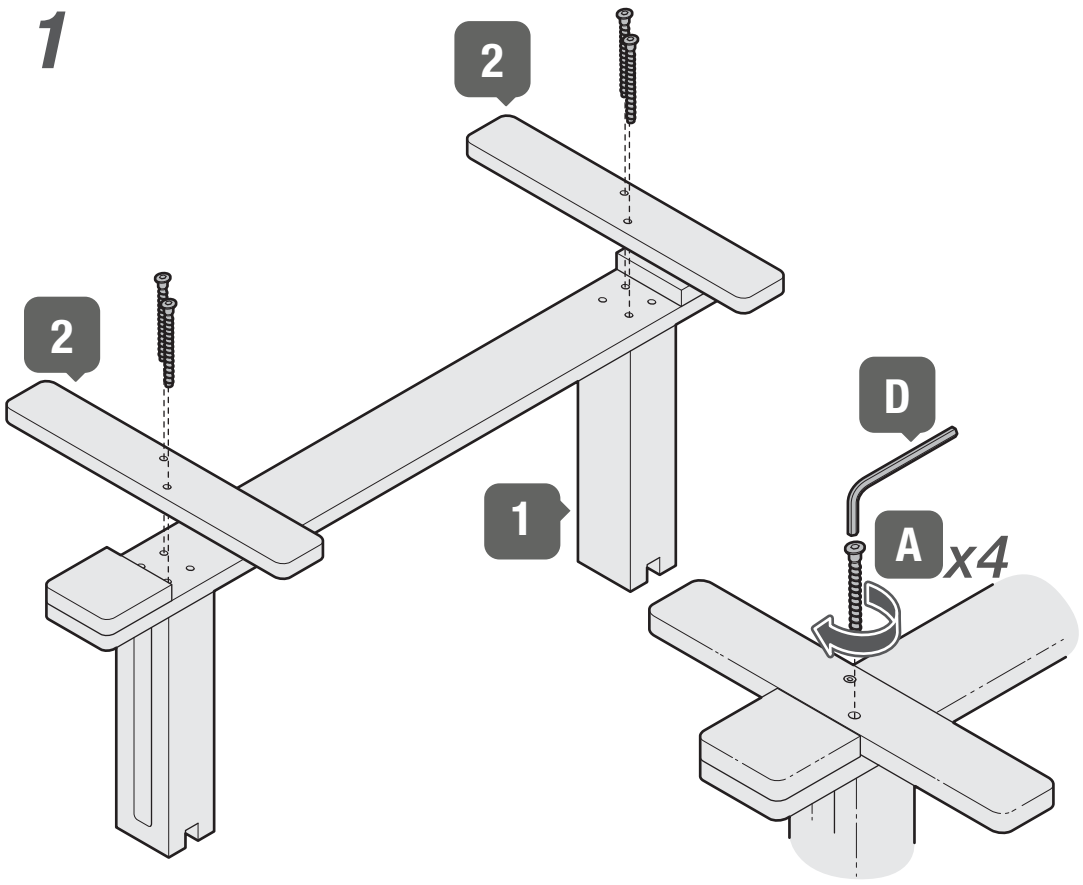

2

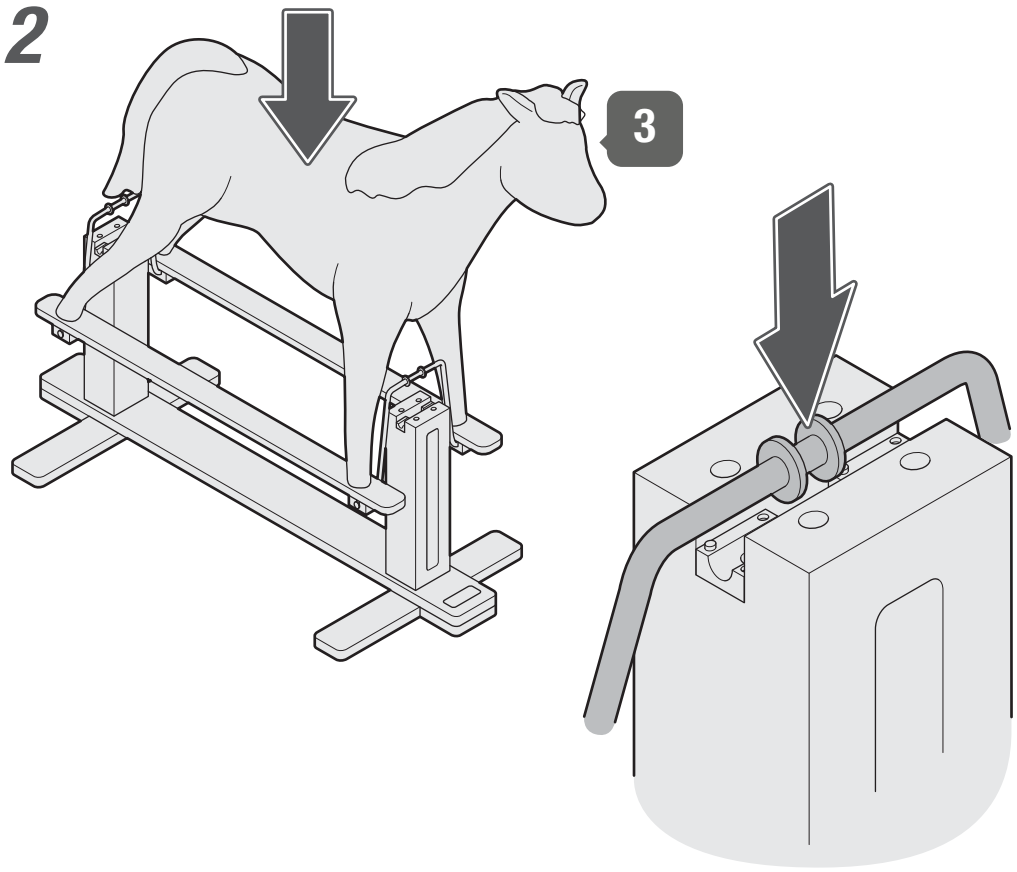

3

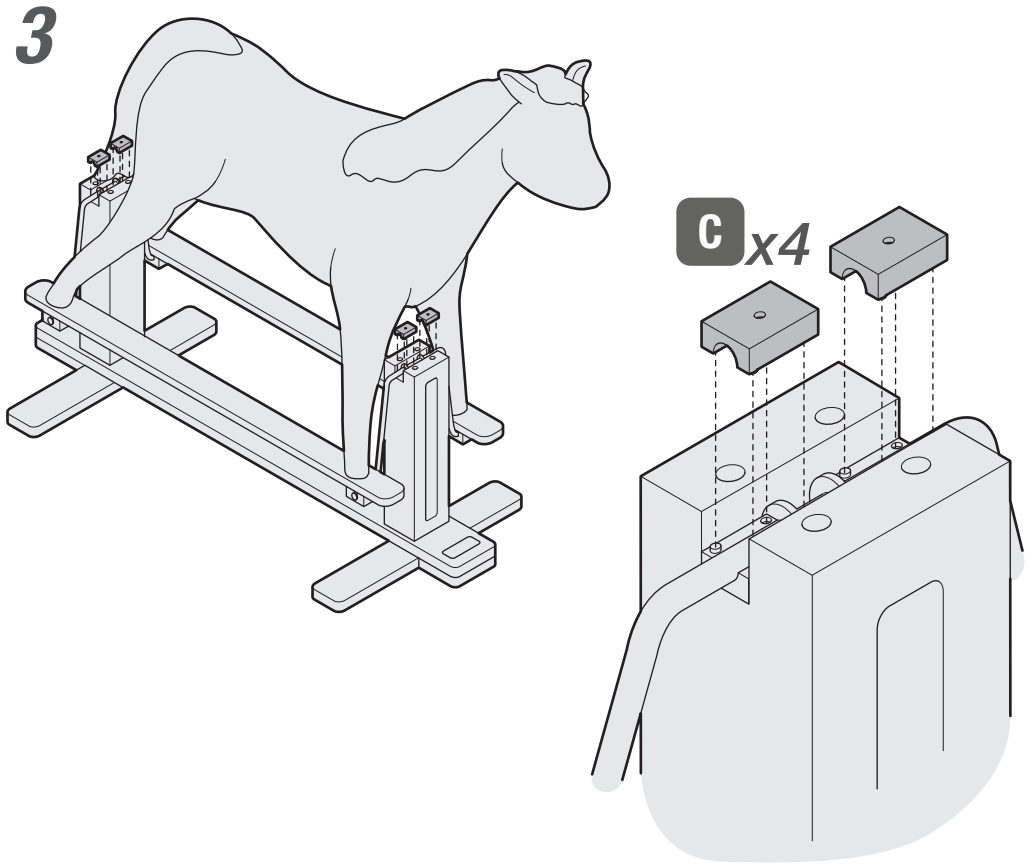

4

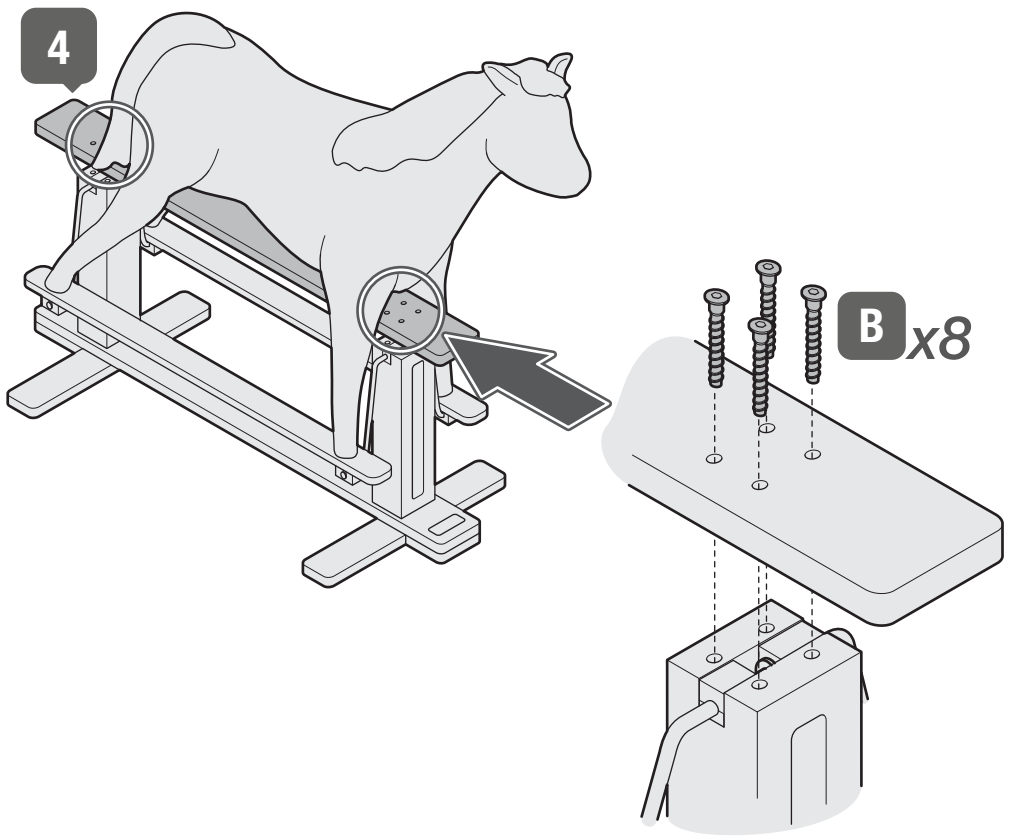

Design may vary from illustration • Sa conception peut différer des illustrations • El diseño puede variar con respecto al de la ilustración
Design kann von der Abbildung abweichen • Il design può essere diverso da quello riportato nell'immagine • Het design kan van de afbeelding afwijken